GB/T 1804						
公差等级	线性尺寸区间					
	>0.5~3	>3~6	>6~30	>30~120	>120~400	>400~1000
m	±0.1	±0.1	±0.2	±0.3	±0.5	±0.8

GB/T 1184						
公差等级 k	形位公差区间					
	≤10	>10~30	>30~100	>100~300	>300~1000	>1000~3000
直线度和平面度	±0.1	±0.1	±0.2	±0.3	±0.5	±0.8
垂直度	≤100	>100~300	>300~1000	>100~300	>300~1000	>1000~3000
	±0.1	±0.1	±0.2	±0.3	±0.5	±0.8

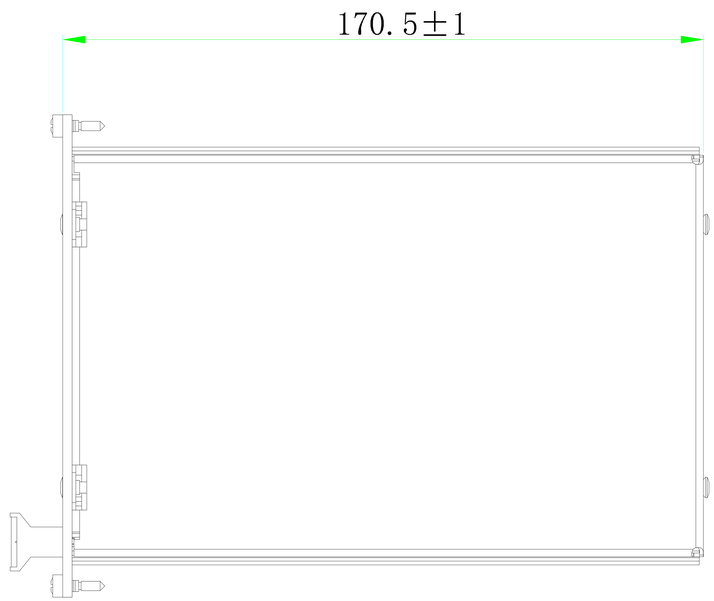

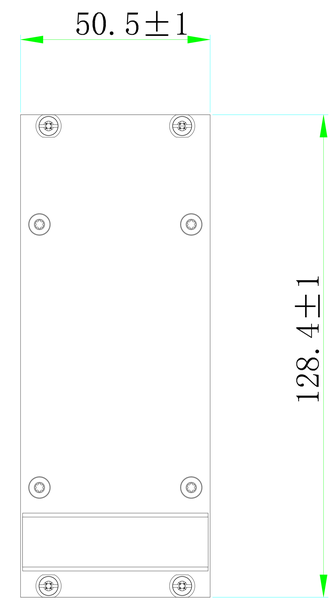

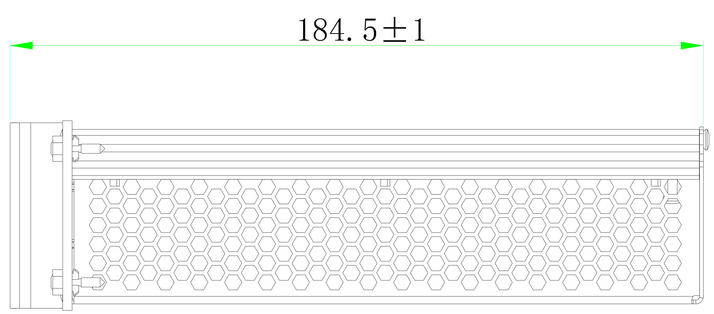

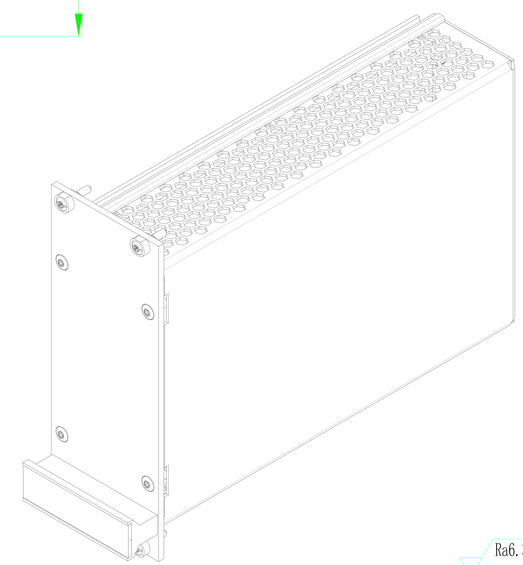

Ra6.3
( )

技术要求

1、产品符合GB/T 25119标准；

2、去除毛刺，锐角倒钝，禁止划伤和磕碰。

版权归北京瑞德科诺所有，未经书面许可严禁复制或传递给第三方。

⑤									瑞德科诺 RDEKONO 北京瑞德科诺电子设备有限公司 Beijing Rdekono Electronic Equipment Co., Ltd
④									
③									
②						阶段标记	质量	比例	物理保护型模件盒 10HP167通风
①						S		1:1	
标记	处数	变更内容	版本号	签名	年月日				
设计			标准化						31016711
审核			批准			共1张 第1张	版本		替代