1001142

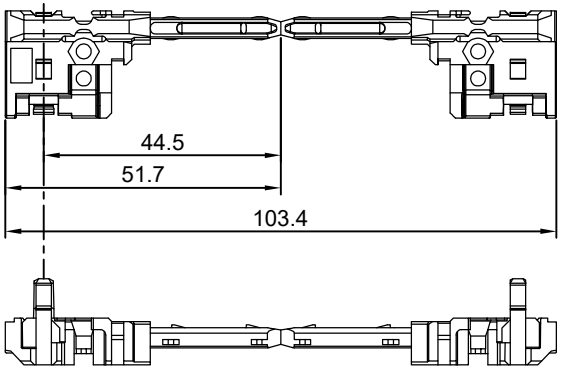

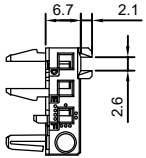

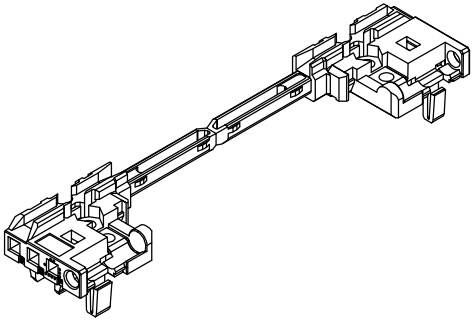

版权归北京美新科技有限公司，未经书面许可严禁复制或传递给第三方。

⑤						PC+20%GF			北京美新科技有限公司 Beijing Meixin Electronic Equipment Co., Ltd
④									
③						阶段标记	质量	比例	B型CPCI导轨头
②							0.01	1:1	
①									
标记	处数	更改内容	版本号	签名	年 月 日				1001142
设计			标准化						
审核			批准			共1张 第1张	版本 V1.0		替代